Palm-ID Handpalmscanner

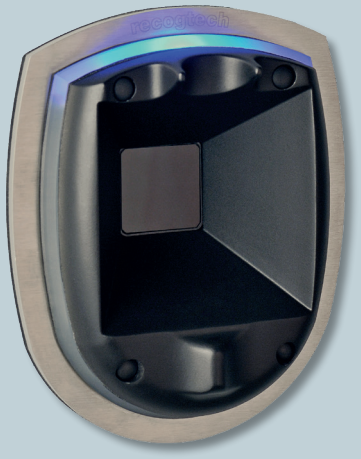

Kenmerken

- Hoge veiligheid & Hoge nauwkeurigheid
  Om reden dat het handpalmaderpatroon net zo uniek is per individu als de handpalmafdruk, maar onzichtbaar zonder speciale apparatuur, en niet veranderen met de leeftijd, is het een zeer geavanceerde identificatie technologie.

- Werkt moeiteloos samen met bestaande beveiligingssystemen en beheerssystemen.
  Door deze technologie te combineren met een paslezer, is een nog hogere veiligheid gegarandeerd, omdat de gebruiker zowel gebruik maakt van de toegangspas en zijn handpalmaderpatroon om een beveiligde zone in te gaan.

- Hoge verificatie snelheid
  Indentificatie en autorisatie binnen 2 seconden.

- Stijlvol ergonomisch design

Omschrijving

Handpalmaderpatroon Autorisatie Technologie

Hoe werkt Handpalmaderpatroon Autorisatie :
Elke handpalm is uniek, niet alleen aan de oppervlakte, maar ook onderhuids. En dat is precies waar de Palm-ID zijn biometrische beveiligingswerk doet. Onder de huid van elke handpalm ligt namelijk een complex stelsel van aderen. Dit stelsel is bij elk mens uniek. Het bloed dat in de aderen stroomt absorbeert infrarood licht. De Palm-ID leest door middel van een infraroodsensor het aderpatroon, stelt de unieke eigenschappen van het patroon vast en vergelijkt deze met de geautoriseerde handpalmen in de database. Vervalsingen zijn niet mogelijk. Deuren gaan alleen open voor personen die u vooraf toestemming heeft gegeven.

Specificatie

• Interface	Wiegand (in/out) / RJ45 (LAN)
• Sjabloon / Template	Twee templates per persoon
• False Reject Rate (FFR)	< 0.01%
• False Accept Rate (FAR)	0.00008%
• Identificatie/autorisatie	< 2 sec
• RAM	2 GB
• USB	2x
• Werkomgeving	Vermijd direct zonlicht

www.eal.nl

EAL - Access Control

"ATS faciliteert uw autorisaties"

Molenmakershoek 14
7328 JK Apeldoorn

T: +31 (0)55 5394900
F: +31 (0)55 5394901

W: www.eal.nl
E: info@eal.nl

Document: v1.0 - Wijzigingen voorbehouden.
Copyright © 2019 EAL (Apeldoorn) BV.

Bevestigingsmogelijkheden

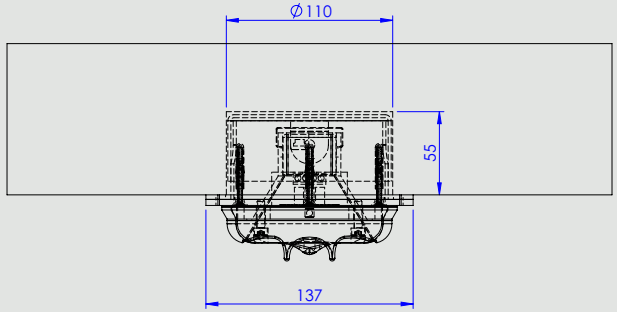

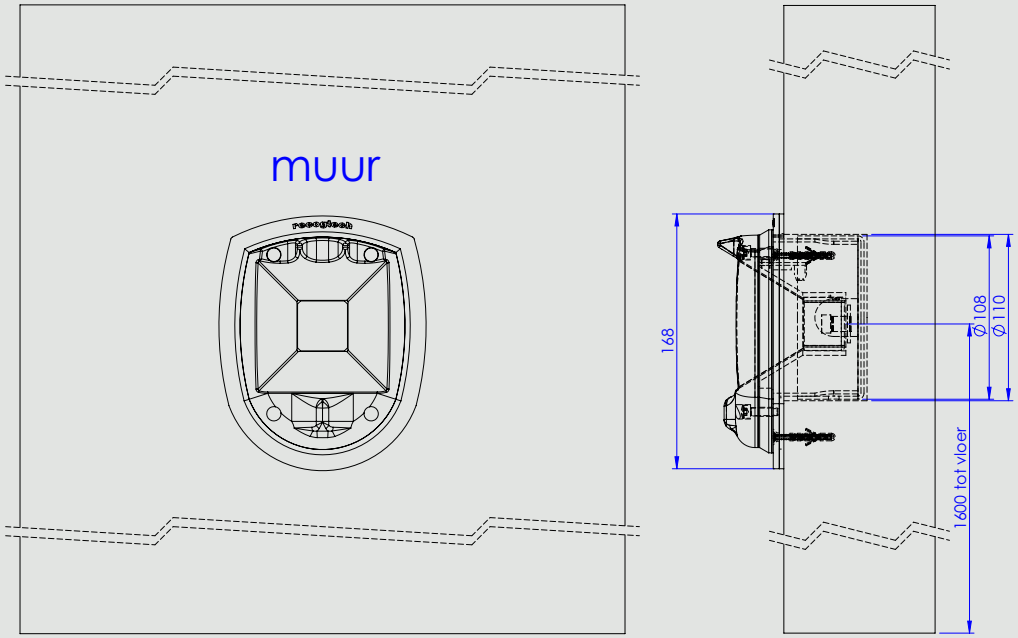

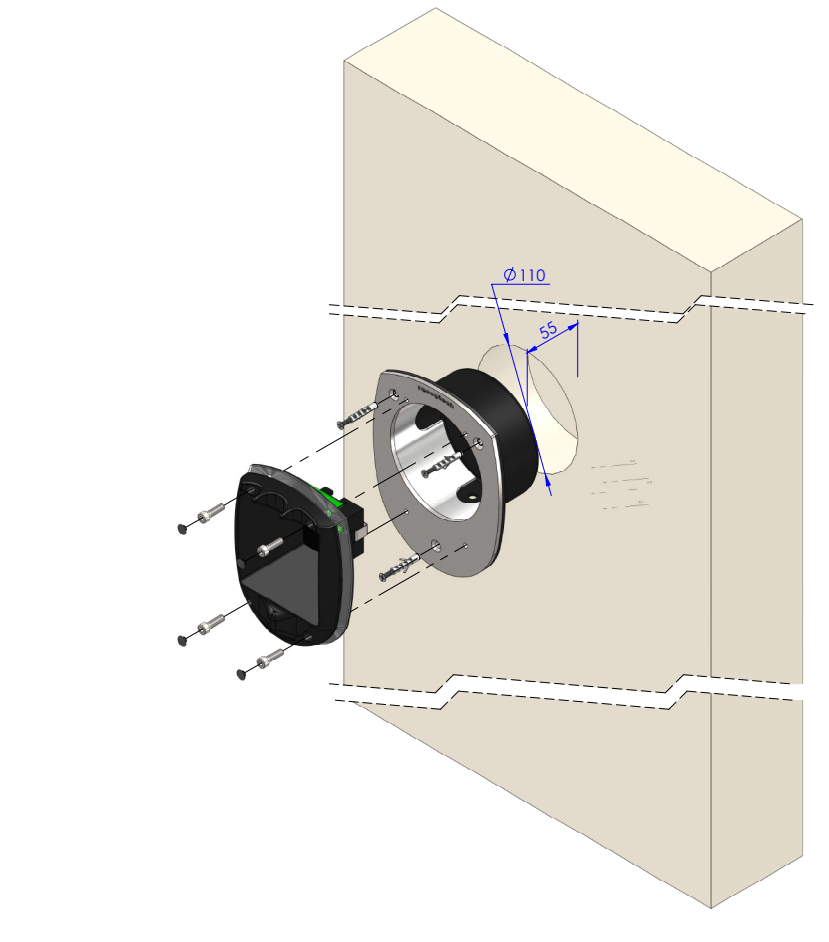

• Info + Artikelnummers :
Neem contact op met ons Sales Team voor meer Info en de juiste Artikel- en Bestelnummers.

Document: v1.0 - Wijzigingen voorbehouden.
Copyright © 2019 EAL (Apeldoorn) BV.

Molenmakershoek 14
7328 JK Apeldoorn

T: +31 (0)55 5394900
F: +31 (0)55 5394901

W: www.eal.nl
E: info@eal.nl